乗入用　３００－ＡＦ　（２ｃｍタイプ）　１ｍ

側面図 S= 1:25

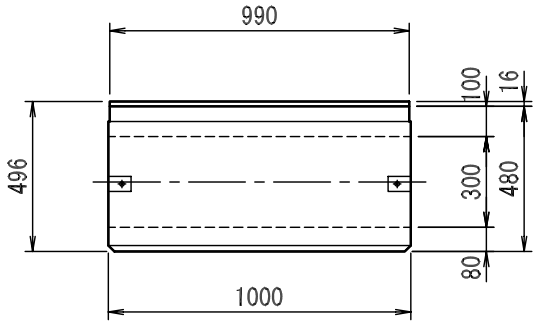

断面図 S= 1:25

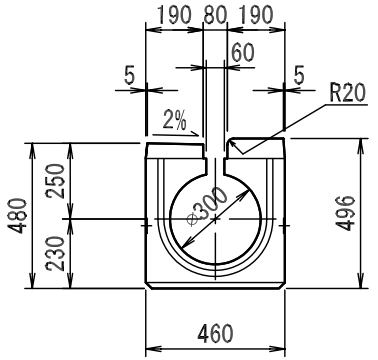

平面図 S= 1:25

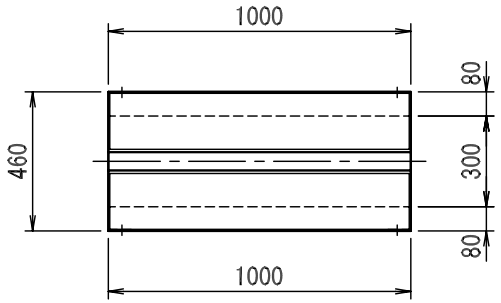

開口部詳細

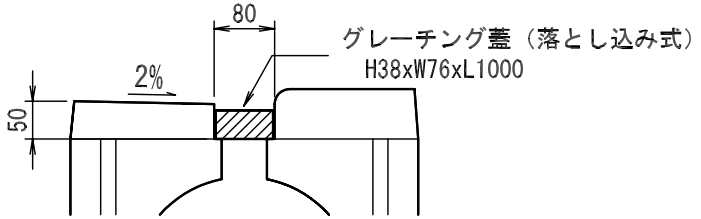

＊円型水路上面とグレーチングの上面は同一高ではない。

図面名称	特殊円型水路構造図	規格	300-AF(2cm) 1m	縮尺	図示	作図	徳田	ソイル工業株式会社